MPA NRW.
Materialprüfungsamt Nordrhein-Westfalen
PRÜFEN ▪ ÜBERWACHEN ▪ ZERTIFIZIEREN
Marsbruchstraße. 186 · 44287 Dortmund · Postfach: 44285 Dortmund · Telefon (0231) 4502 – 0 · Telefax (0231) 45 85 49 · E-Mail:info@mpanrw.de

PRÜFZEUGNIS Nr. 123000048.11-02

1. Ausfertigung

Auftraggeber

dormakaba Deutschland GmbH
DORMA Platz 1

58256 Ennepetal, Deutschland

Auftragsdatum: 08.01.2019

Eingang der Proben: 03.01.2019 bis 08.05.2019

Eingang der Dokumentation: 03.01.2019 bis 08.05.2019

Datum der Prüfung: 03.01.2019 bis 04.07.2019

Auftrag

Prüfung von Türschließern mit Öffnungsautomatik (Drehflügelantrieb) für Feuer- und Rauchschutztüren nach DIN 18263-4:2015-04.

Beschreibung der Proben

Drehflügelantriebe „ED 250".

Die Montage der Drehflügelantriebe erfolgte mittels einer Montageplatte, Anschlagmaße gemäß Herstellerangaben.

Beschreibung der Prüfung und Prüfungsergebnisse

Siehe Prüfbericht Nr. 123000048.11-01.

Beurteilung der Prüfergebnisse

Die elektromechanischen Drehflügelantriebe:

Typ	Größe	Montageart	Gestänge	Sturztiefe	Achsverlängerung
ED 250	4	Kopfmontage auf der Schließseite gem. Anlage 2	Gleitschiene	30 mm	90 mm
	4-6	Kopfmontage auf der Schließseite gem. Anlage 4	Scherengestänge 225	max. 225 mm	90 mm
	4-6	Kopfmontage auf der Schließseite gem. Anlage 3	Scherengestänge 500	max. 350 mm	90 mm
	4-6	Kopfmontage auf der Schließseite gem. Anlage 3	Scherengestänge 500	max. 500 mm	60 mm
	4-6	Kopfmontage auf der Öffnungsseite gem. Anlage 1	Gleitschiene mit Standardhebel und cpd Hebel	+/- 30 mm	90 mm
	7	Kopfmontage auf der Schließseite gem. Anlage 5	Scherengestänge 225	max. 125 mm	60 mm

erfüllen die Anforderungen der DIN 18263-4: 2015-04.

Hinweis:
Die o.g. elektromechanischen Drehflügelantriebe dürfen an 2flügeligen Türen in Verbindung mit nach DIN EN 1158 geprüften und zertifizierten rein mechanischen Schließfolgereglern verwendet werden.

Dortmund, den 04.07.2019
Im Auftrag

F. Werner
Stellv. Leiter der Prüfstelle

Materialprüfungsamt MPA NRW 46 Nordrhein-Westfalen

Th. Meinks
Regierungsbauamtmann

Dieses Prüfzeugnis umfasst 1 Seite und 13 Anlagen. Die Gültigkeit dieses Prüfzeugnisses endet am 04.07.2024. Die Ergebnisse der Prüfungen beziehen sich ausschließlich auf den oben bezeichneten Probekörper. Prüfzeugnisse dürfen ohne Zustimmung des MPA NRW nur nach Form und Inhalt unverändert veröffentlicht oder vervielfältigt werden. Die gekürzte Wiedergabe eines Prüfzeugnisses ist nur mit Zustimmung des MPA NRW zulässig.

Anerkannte Prüfstelle
NRW02

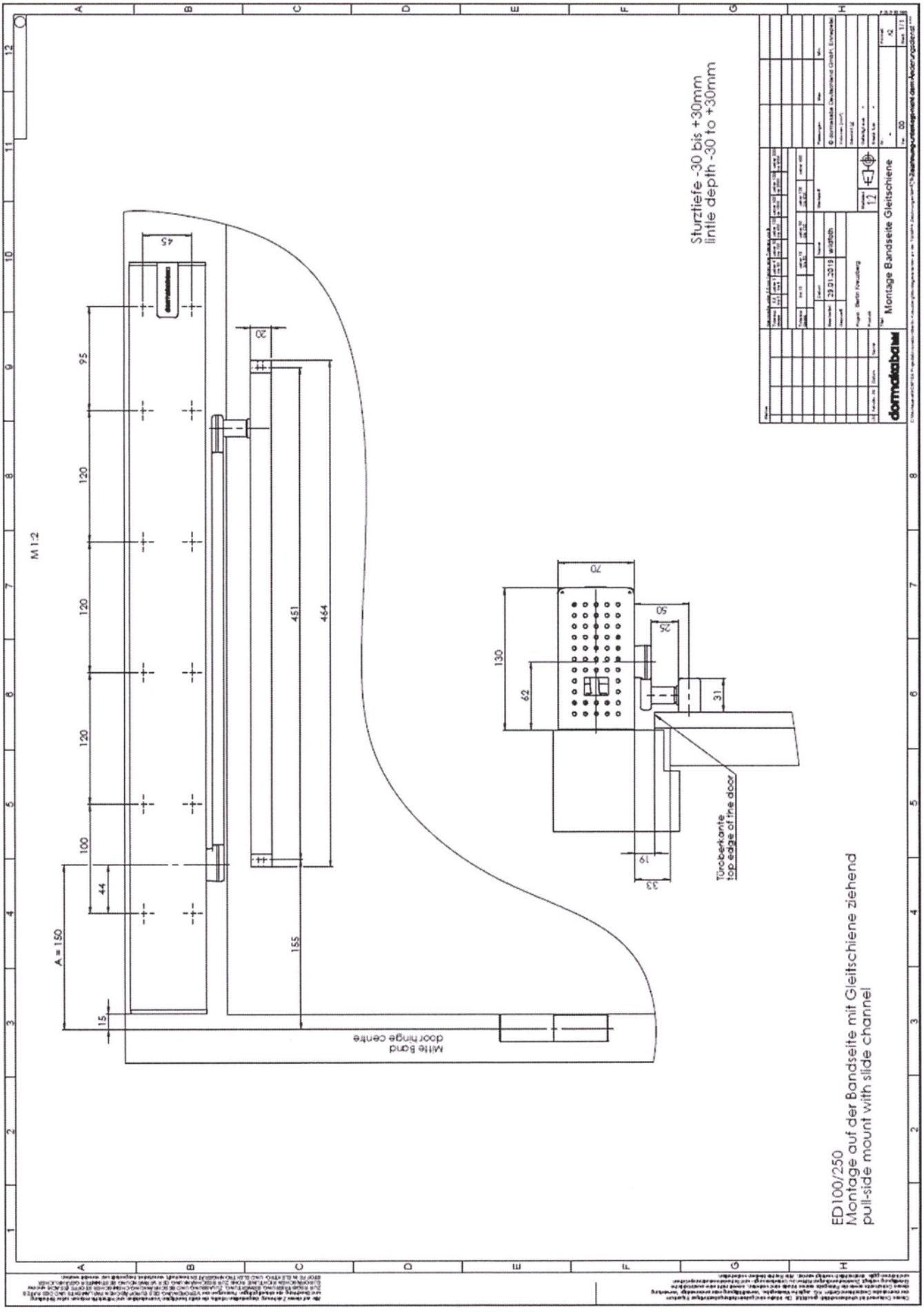
Sturztiefe -30 bis +30mm
lintle depth -30 to +30mm
dormakaba
Montage Bandseite Gleitschiene
M 1:2
A = 150
Mitte Band
door hinge centre
Türoberkante
top edge of fire door
ED100/250
Montage auf der Bandseite mit Gleitschiene ziehend
pull-side mount with slide channel

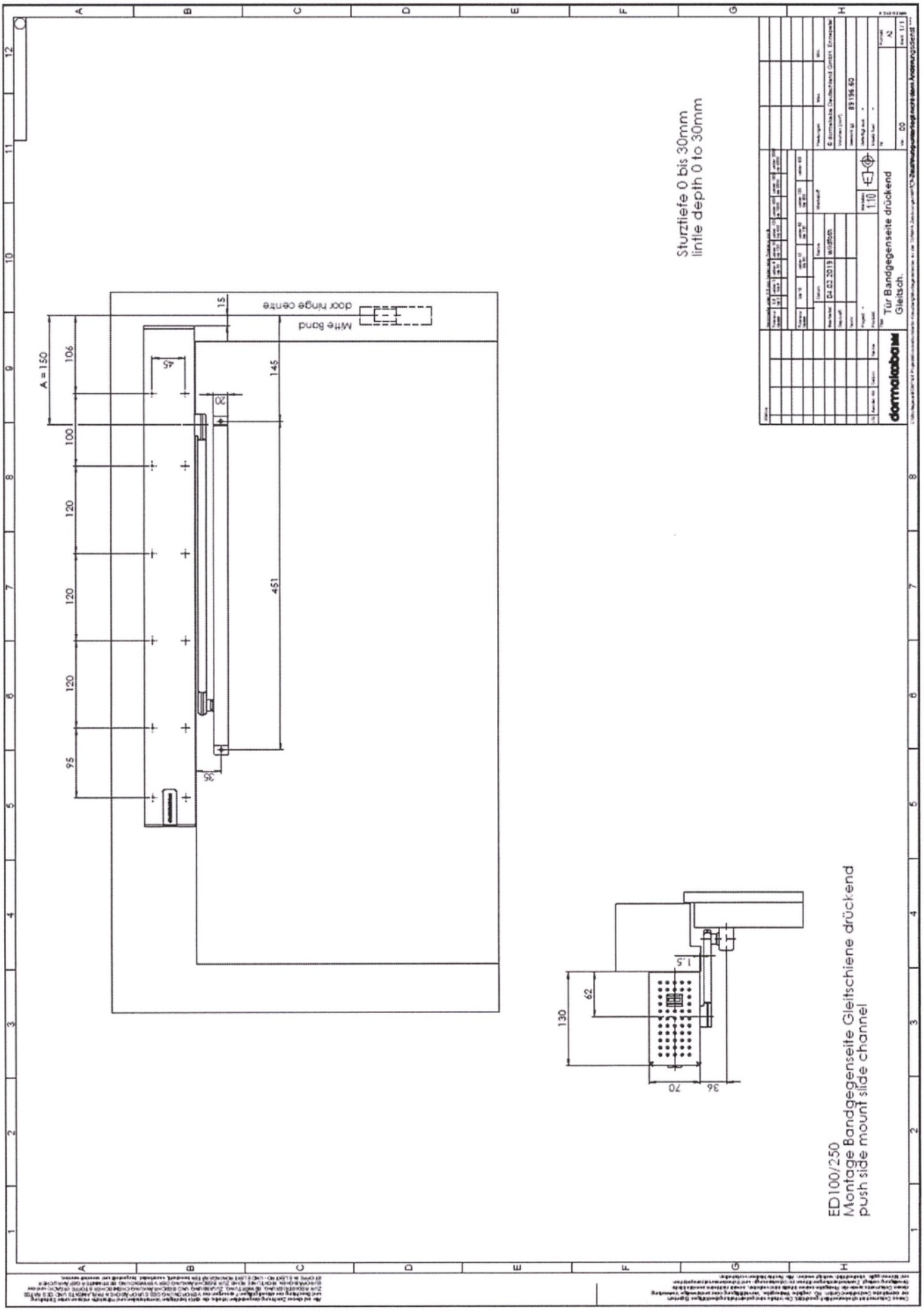
Sturztiefe 0 bis 30mm
lintle depth 0 to 30mm
Mitte Band
door hinge centre
A = 150
106
100
120
120
120
95
45
145
20
451
35
15
dormakaba
Tür Bandgegenseite drückend
Gleitsch.
ED100/250
Montage Bandgegenseite Gleitschiene drückend
push side mount slide channel
130
62
1.5
70
36

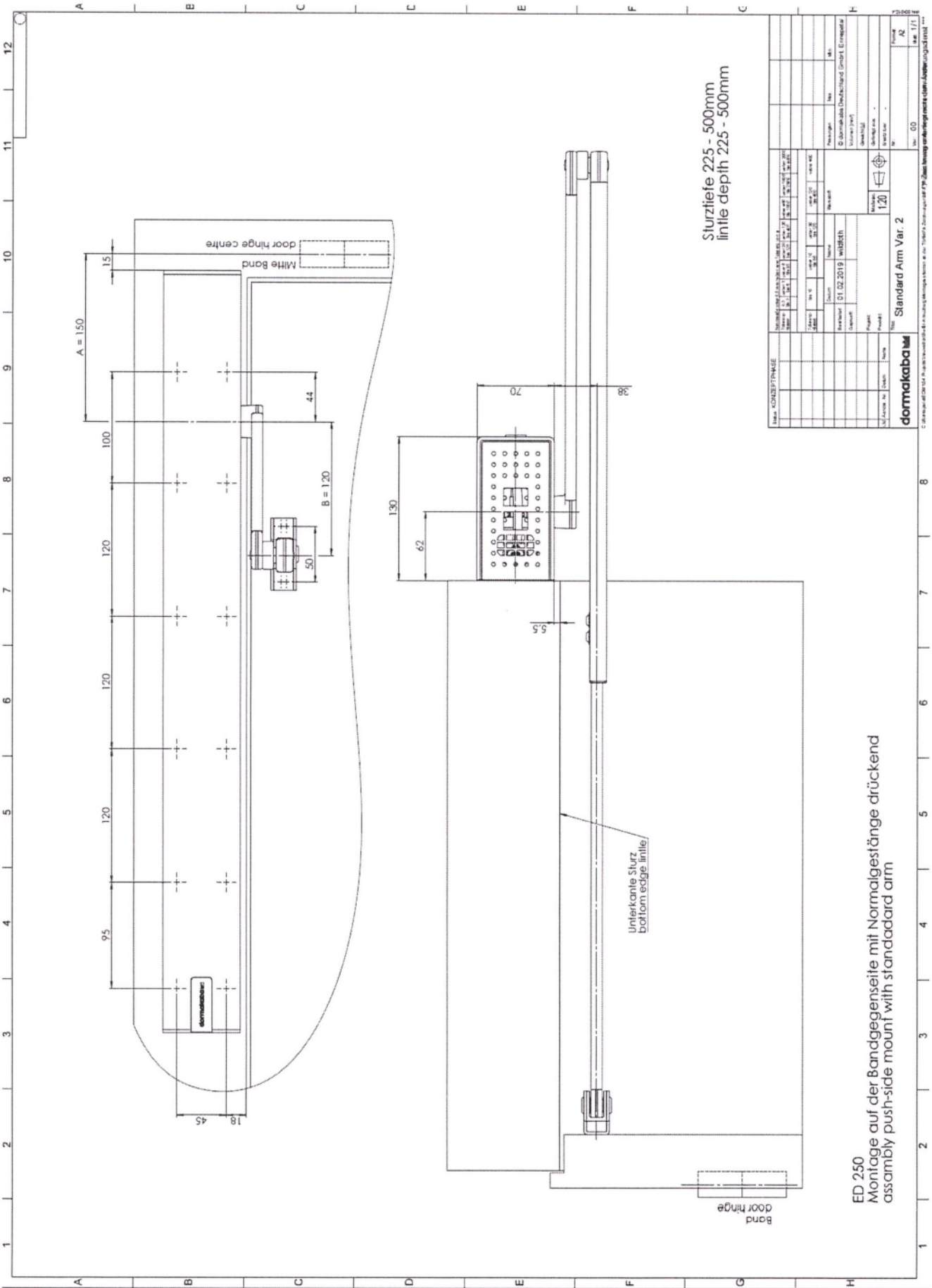
Sturztiefe 225 - 500mm
lintle depth 225 - 500mm
Mitte Band
door hinge centre
A = 150
B = 120
Unterkante Sturz
bottom edge lintle
Band
door hinge
ED 250
Montage auf der Bandgegenseite mit Normalgestänge drückend
assambly push-side mount with standadard arm
Standard Arm Var. 2
dormakaba
01.02.2019
wildfoth

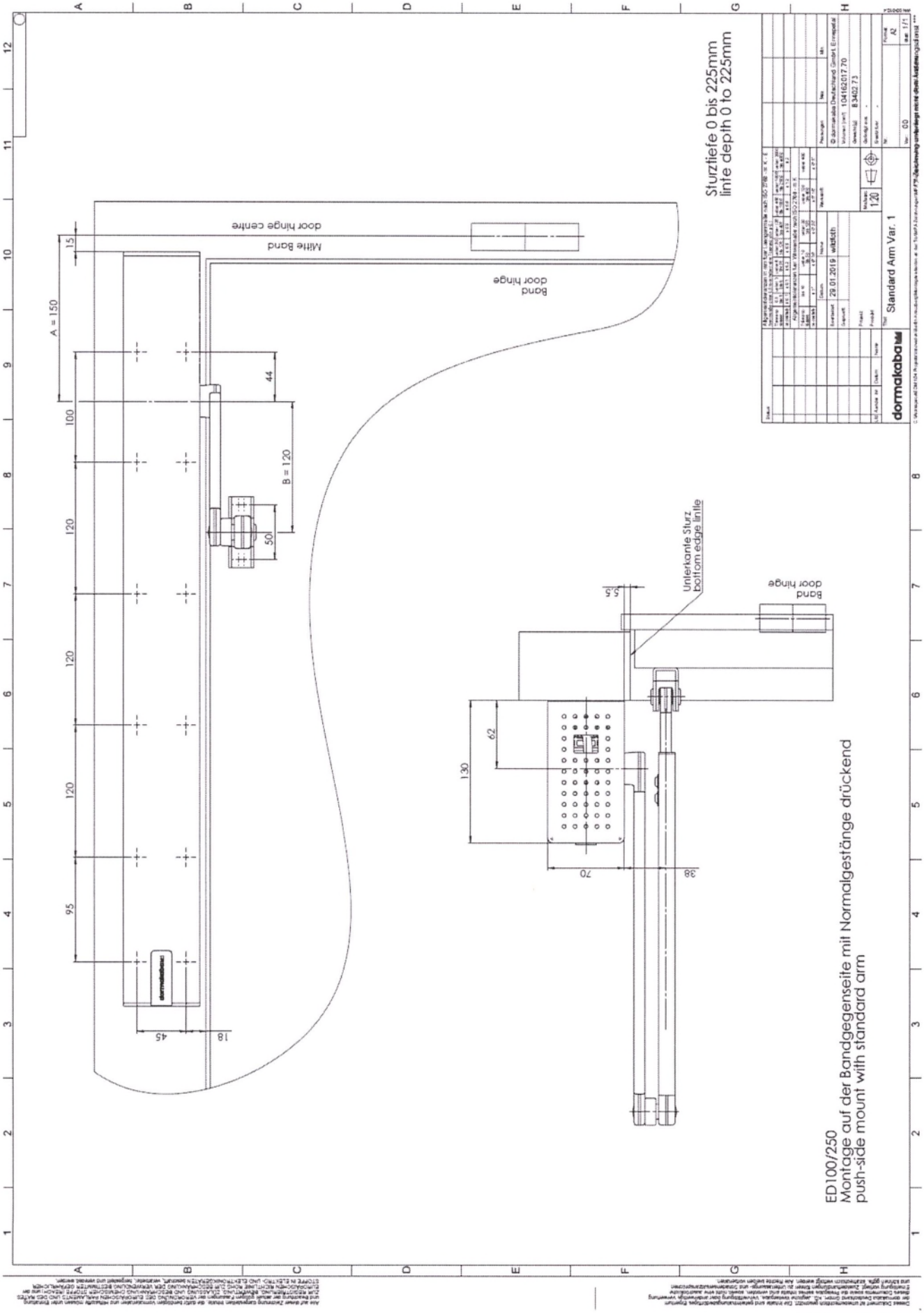
Sturztiefe 0 bis 225mm
linte depth 0 to 225mm
Mitte Band
door hinge centre
Band
door hinge
A = 150
B = 120
Unterkante Sturz
bottom edge lintle
Band
door hinge
ED100/250
Montage auf der Bandgegenseite mit Normalgestänge drückend
push-side mount with standard arm
dormakaba
Standard Arm Var. 1

ED 250 EN 7

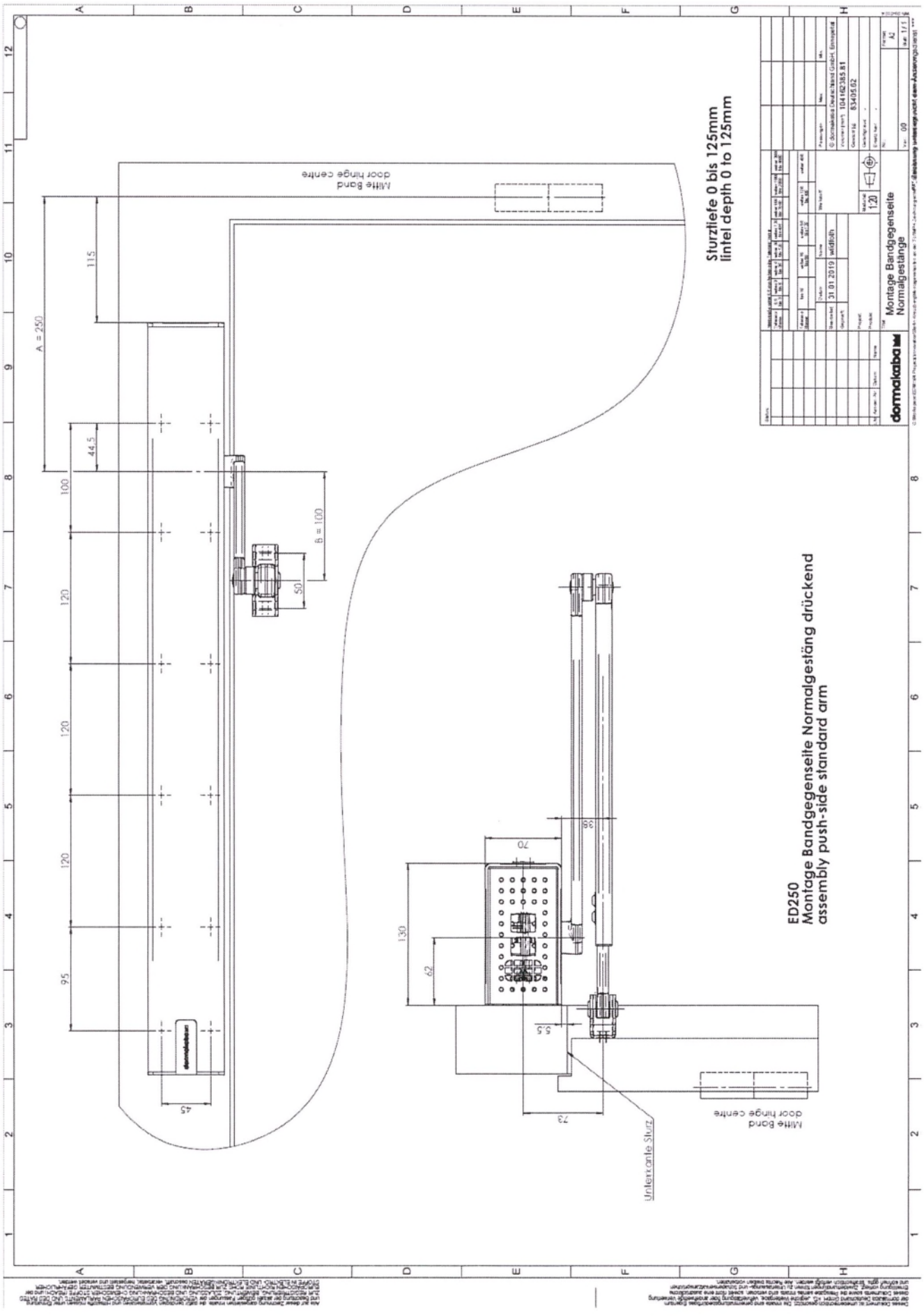
Sturztiefe 0 bis 125mm
lintel depth 0 to 125mm
ED250
Montage Bandgegenseite Normalgestäng drückend
assembly push-side standard arm
Mitte Band
door hinge centre
Unterkante Sturz
A = 250
B = 100
115
44,5
100
120
95
45
50
70
38
130
62
5,5
73
dormakaba
Montage Bandgegenseite
Normalgestänge
31.01.2019
wildfoth
1:20
83405.62
104162385.81
A2
1/1
00

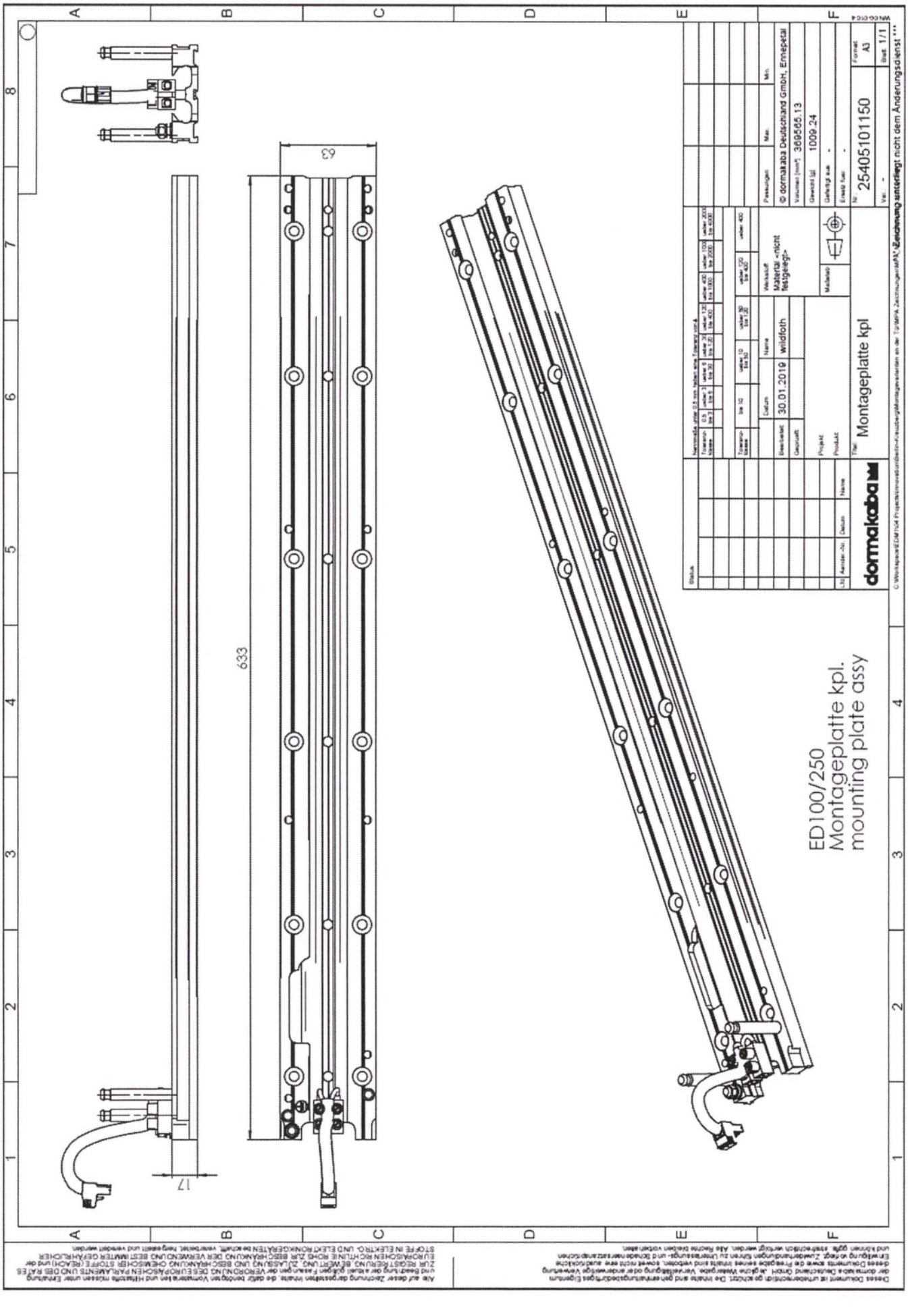
63
633
17
ED100/250
Montageplatte kpl.
mounting plate assy
dormakaba
Montageplatte kpl
30.01.2019
wildfoth
Material <nicht festgelegt>
© dormakaba Deutschland GmbH, Ennepetal
369565.13
1009.24
25405101150
A3
1/1

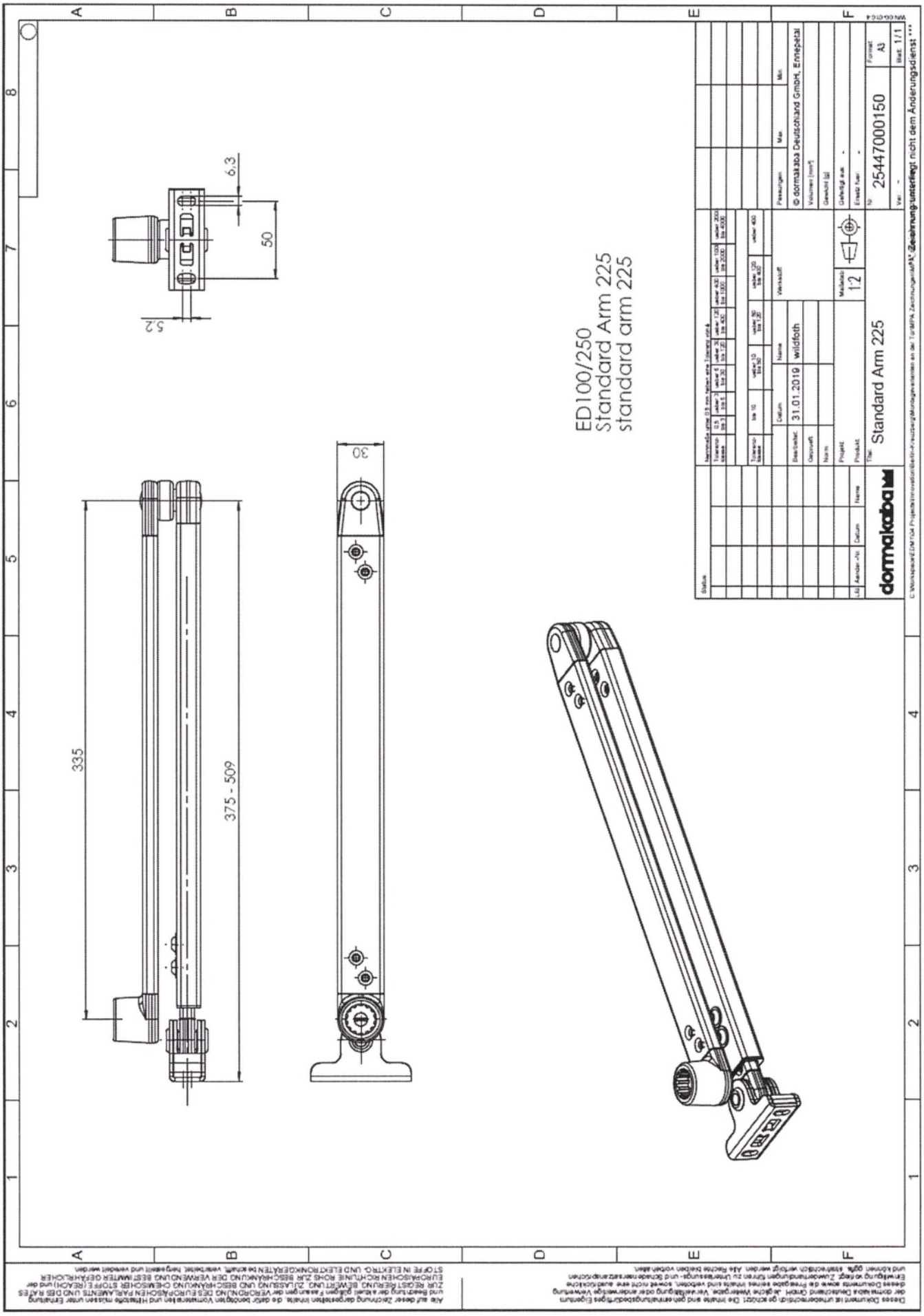
ED100/250
Standard Arm 225
standard arm 225
6,3
50
5,2
30
335
375 - 509
Standard Arm 225
31.01.2019
wildfoth
1:2
25447000150
A3
1/1
dormakaba
© dormakaba Deutschland GmbH, Ennepetal

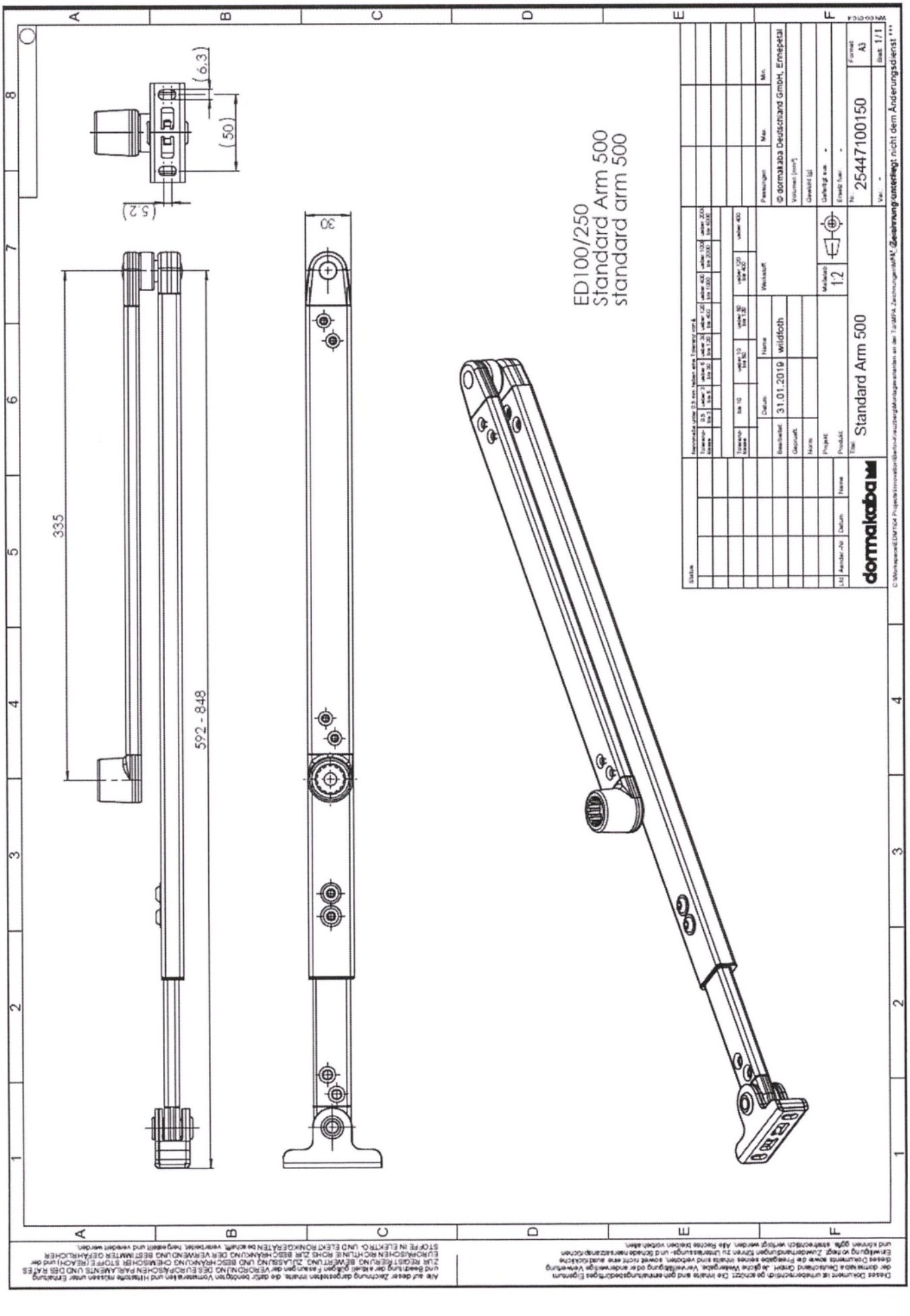
ED100/250
Standard Arm 500
standard arm 500
335
592 - 848
30
(6,3)
(50)
(5,2)
dormakaba
Standard Arm 500
31.01.2019
wildfoth
1:2
© dormakaba Deutschland GmbH, Ennepetal
25447100150
A3
1/1

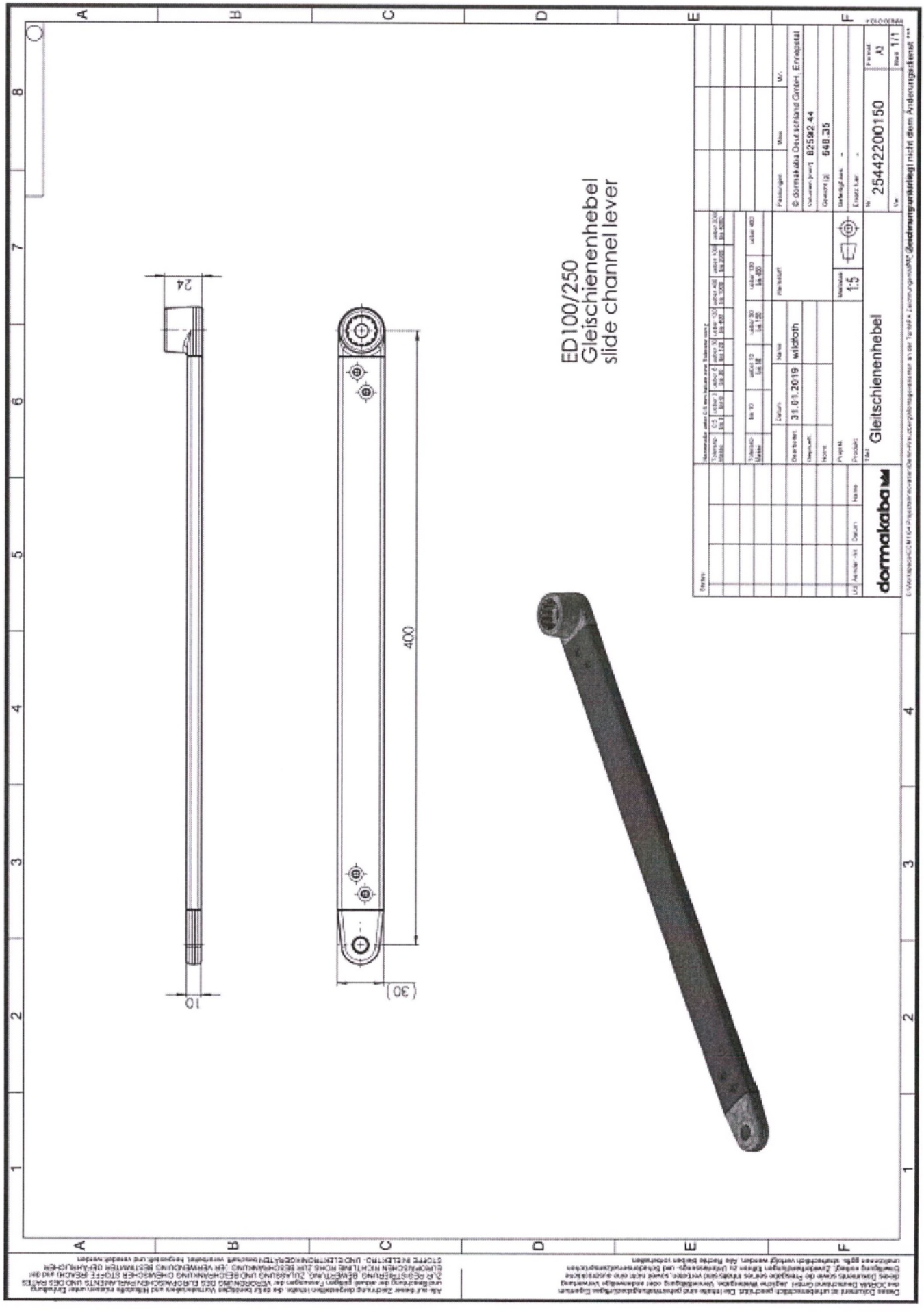
ED100/250
Gleischienenhebel
slide channel lever
24
400
10
(30)
dormakaba
Gleitschienenhebel
25442200150
31.01.2019
wildfoth
© dormakaba Deutschland GmbH, Ennepetal

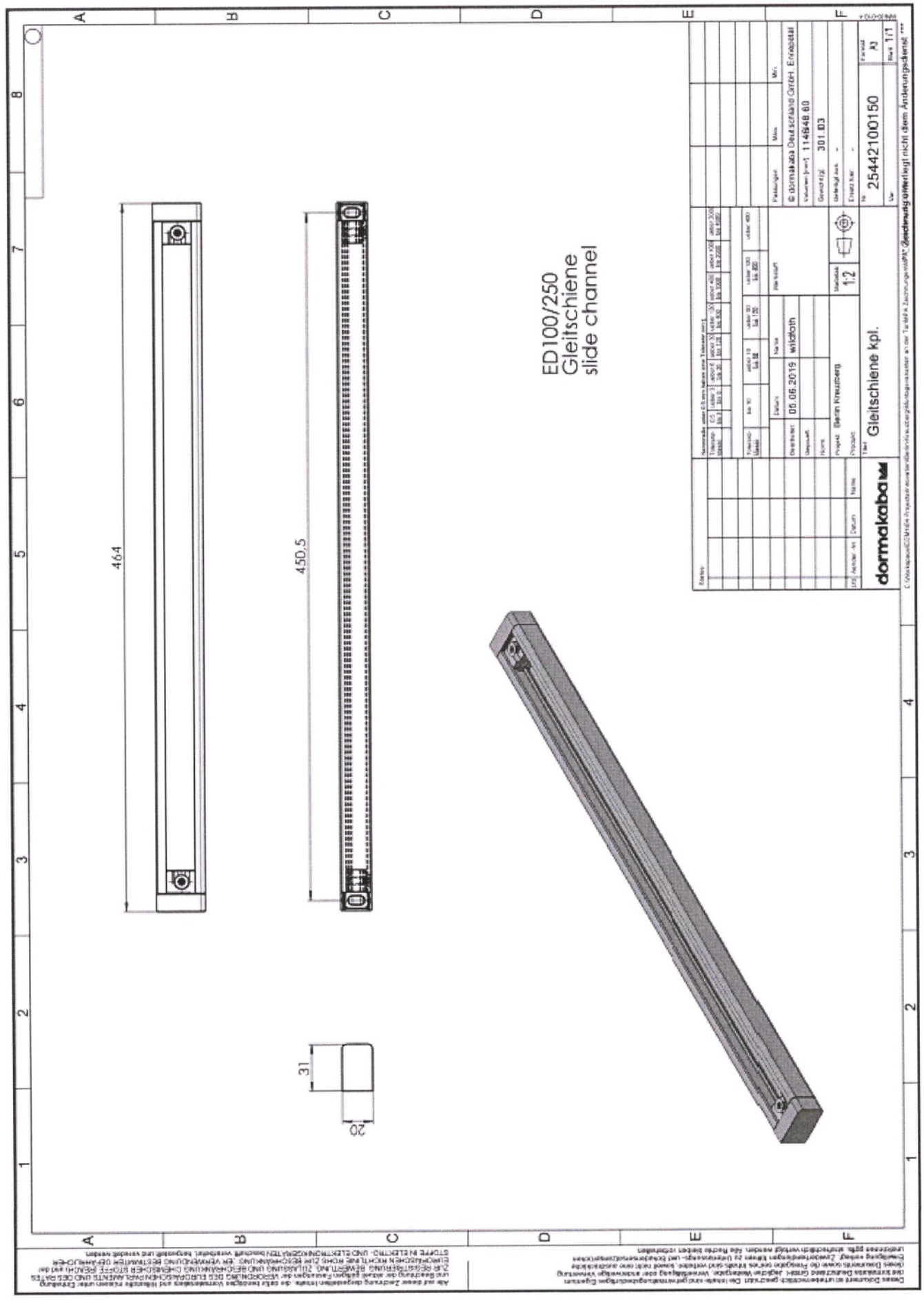
ED100/250
Gleitschiene
slide channel
464
450,5
31
20
dormakaba
Gleitschiene kpl.
05.06.2019
wildfoth
Berlin Kreuzberg
1:2
25442100150
© dormakaba Deutschland GmbH, Ennepetal
114648.60
301.03
A3
1/1

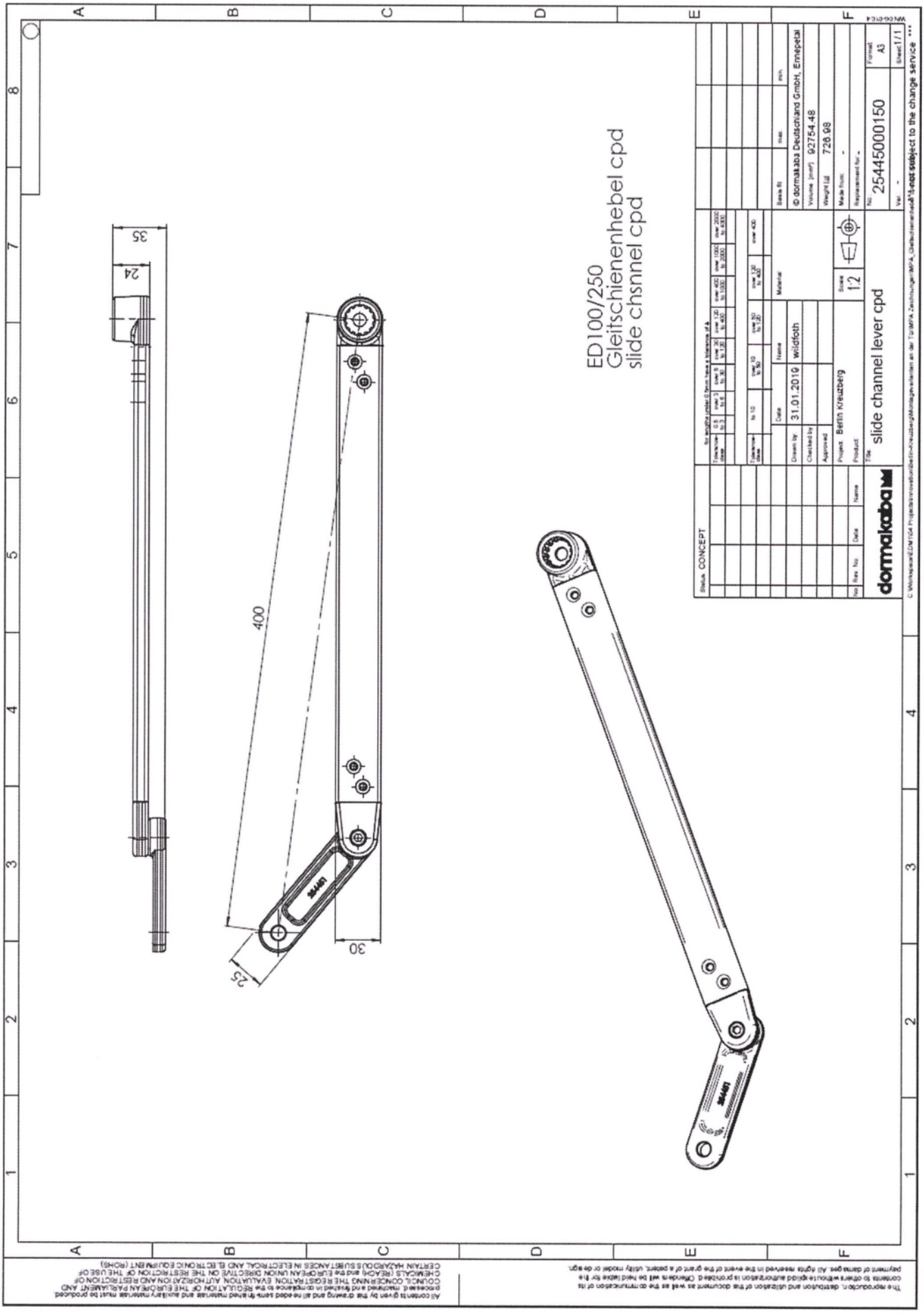
ED100/250
Gleitschienenhebel cpd
slide chsnnel cpd
35
24
400
30
25
Status CONCEPT
dormakaba
Drawn by 31.01.2019 wildfoth
Project Berlin Kreuzberg
Product
Title slide channel lever cpd
Scale 1:2
Format A3
Sheet 1/1
25445000150
© dormakaba Deutschland GmbH, Ennepetal
92754.48
726.98
*!subject to the change service ***

Alle auf dieser Zeichnung dargestellten Inhalte, die dafür benötigten Vormaterialien und Hilfsstoffe müssen unter Einhaltung und Beachtung der aktuell gültigen Fassungen der VERORDNUNG DES EUROPÄISCHEN PARLAMENTS UND DES RATES ZUR REGISTRIERUNG, BEWERTUNG, ZULASSUNG UND BESCHRÄNKUNG CHEMISCHER STOFFE (REACH) und der EUROPÄISCHEN RICHTLINIE ROHS ZUR BESCHRÄNKUNG DER VERWENDUNG BESTIMMTER GEFÄHRLICHER STOFFE IN ELEKTRO- UND ELEKTRONIKGERÄTEN beschafft, verarbeitet, hergestellt und veredelt werden.

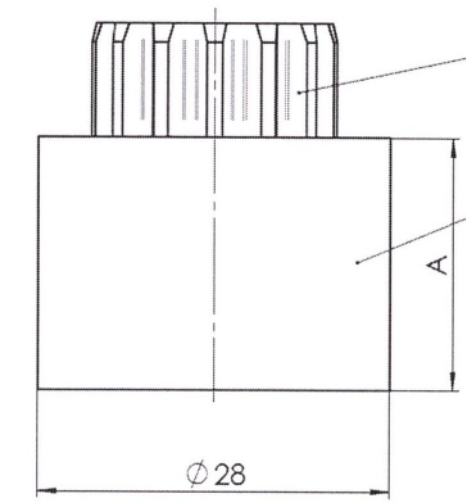

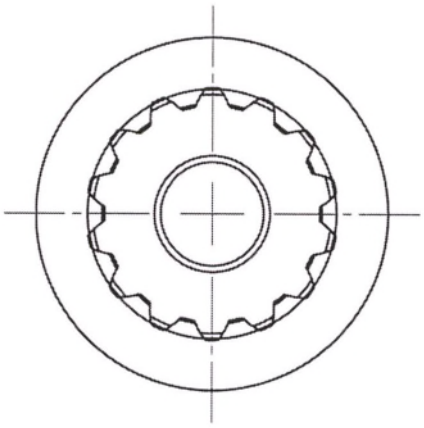

Maß A
20mm
30mm
60mm
90mm

ED 250
Achsverlängerung 20,30,60 und 90mm
axle extension 20,30,60 und 90mm

Status:

Nennmaße unter 0,5 mm haben eine Toleranz von ±

Toleranzklasse	0,5 bis 3	ueber 3 bis 6	ueber 6 bis 30	ueber 30 bis 120	ueber 120 bis 400	ueber 400 bis 1000	ueber 1000 bis 2000	ueber 2000 bis 4000

Toleranzklasse	bis 10	ueber 10 bis 50	ueber 50 bis 120	ueber 120 bis 400	ueber 400

	Datum	Name
Bearbeitet:	04.02.2019	wildfoth
Geprueft:		

Projekt:
Produkt:

Werkstoff:

Maßstab 2:1

Lfd	Aender.-Nr.	Datum	Name

Passungen	Max.	Min.

© dormakaba Deutschland GmbH, Ennepetal

Volumen [mm³]
Gewicht [g]
Gefertigt aus: -
Ersatz fuer: -

dormakaba

Titel: Achsverlängerung
axle extension

Nr.:
Format: A4
Var.: 00
Blatt: 1/1

WN 00-010 X

C:\Workspace\EDM1\04 Projects\Innovation\Berlin-Kreuzberg\Montagevarianten an der Tür\MPA Zeichnungen\MPA_ED250_Achsverlängerung_20_30_60_90mm.dft

*** Zeichnung unterliegt nicht dem Änderungsdienst ***

Dieses Dokument ist urheberrechtlich geschützt. Die Inhalte sind geheimhaltungsbedürftiges Eigentum der dormakaba Deutschland GmbH. Jegliche Weitergabe, Vervielfältigung oder anderweitige Verwertung dieses Dokuments sowie die Preisgabe seines Inhalts sind verboten, soweit nicht eine ausdrückliche Einwilligung vorliegt. Zuwiderhandlungen führen zu Unterlassungs- und Schadensersatzansprüchen und können ggfls. strafrechtlich verfolgt werden. Alle Rechte bleiben vorbehalten.

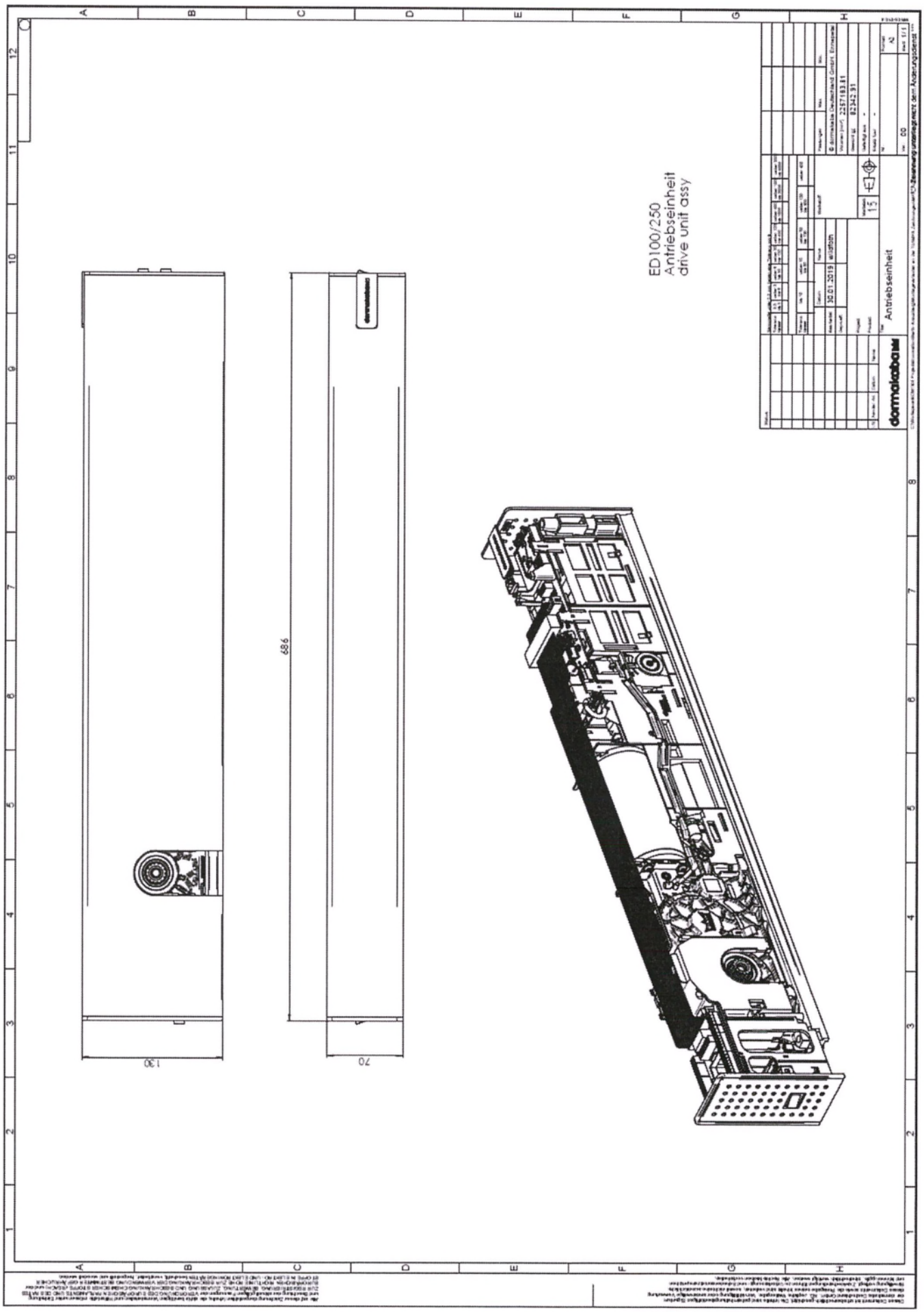
ED100/250
Antriebseinheit
drive unit assy
686
130
70
dormakaba
Antriebseinheit
30.01.2019
wildfoth
2257183.81
82342.91
15
A2
00